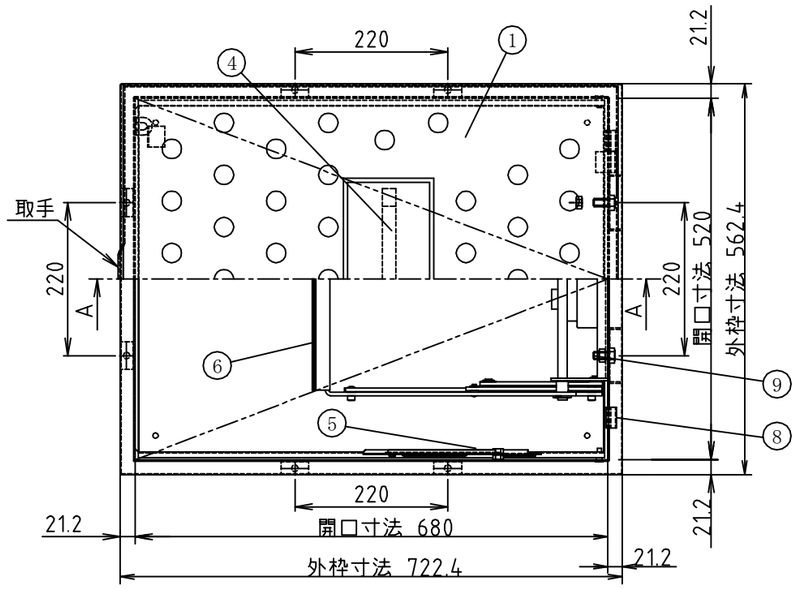

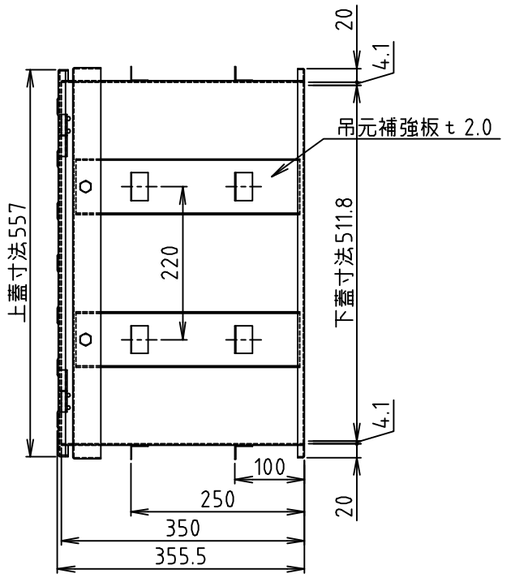

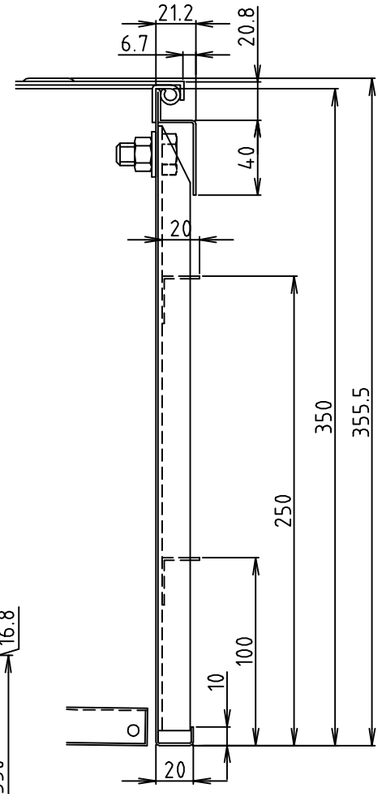

吊元詳細 3/10

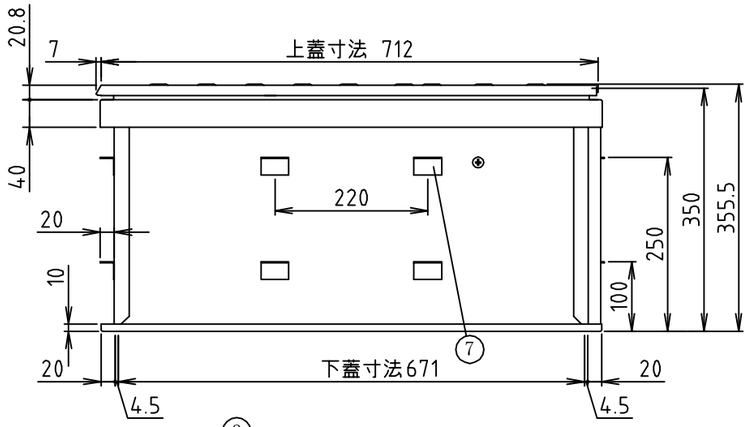

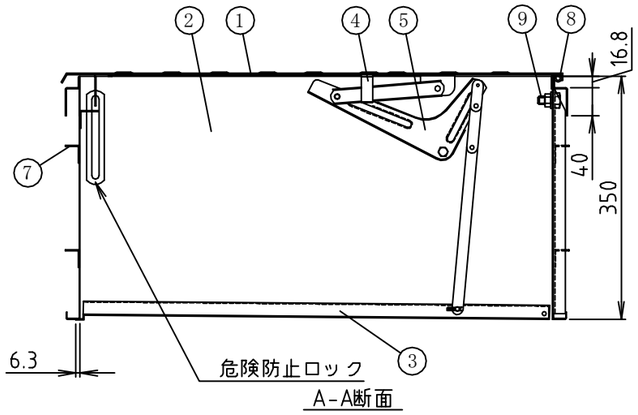

A-A断面

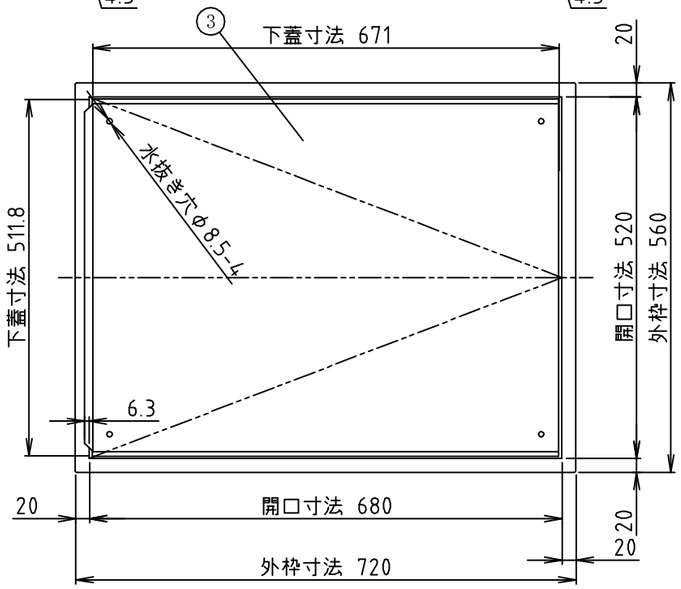

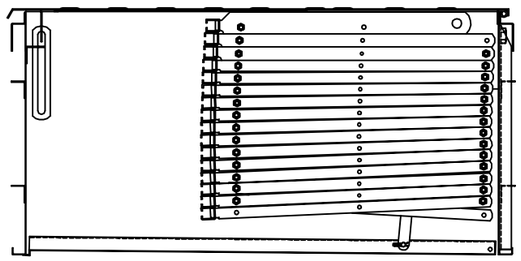

梯子納まり図

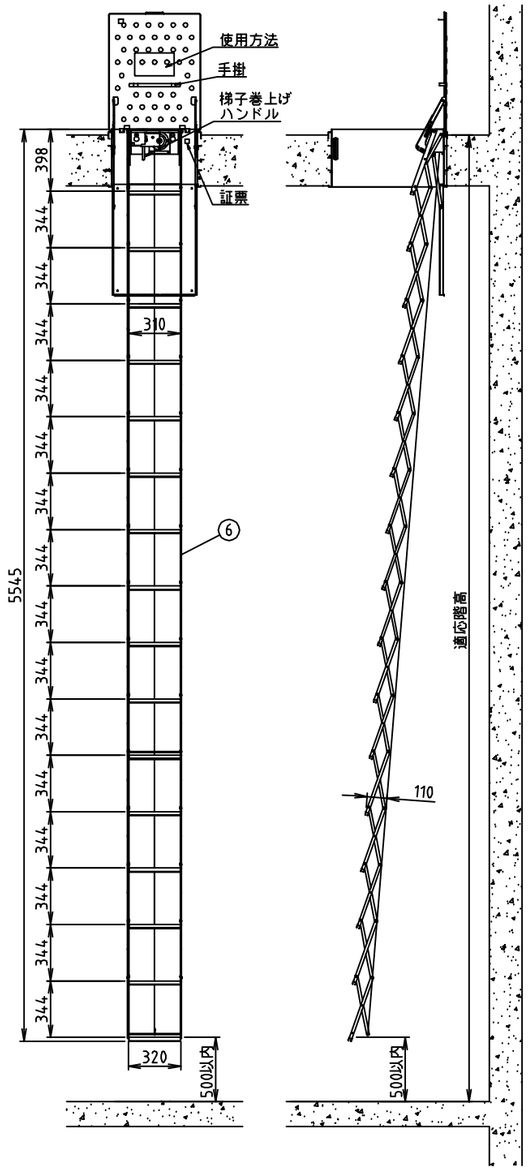

動作方法(2動作)
保安動作；上蓋を100mmほど上げチェーンを外す
動作1；上蓋を90°開放
動作2；梯子付属の開放レバーを押す

型式	全　長	適　応　階　高	梯子厚さ	重量	ハッチ厚さ	承認番号
KM116	5545	5641～5920	335	24.5	350	は第19～18号

品番	品　名	材　質	数量	適　用
9	梯子取付ボルト	SUS304-M12	2	
8	蝶　番	SUS304-t2.0	2	
7	アンカー金具	SUS304-t1.5	16	
6	避難ハシゴ	SS	1	
5	Ｌリンク	SUS304-t1.5	2	
4	手　掛	SUS304-t3.0	1	
3	下　蓋	SUS304・2B-t1.2	1	
2	本　体	SUS304・2B-t1.2	1	
1	上　蓋	SUS304・2B-t2.0	1	エンボス

DESIGNED_BY	CHECKED_BY	APPROVED_BY_DATE	DATE	SCALE
orimo			H24,2,20	1/9　1/38

DRAWING_NAME
ハリーハッチ520×680・H350 KMハシゴ

社名　株式会社カマタ興業

DRAWING_NUMBER　MNE2-A1

＊避難器具用ハッチは、(社)全国避難設備工業会認定Ｈｈ-020